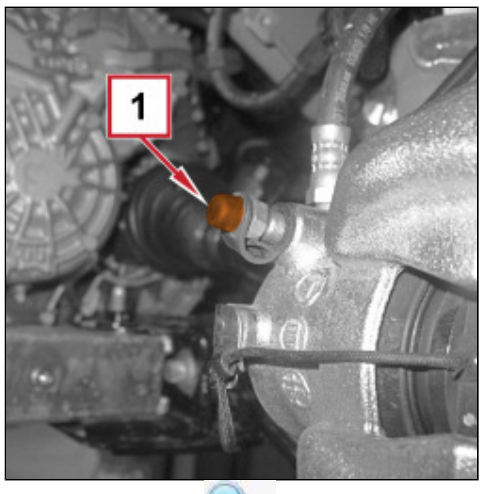

Uitbouwen (Inbouwen)

		Zie A001 ACCU

1. Sluit een geschikte opvangbak op de ontlkuchtingsklep van de voorste remtang aan, draai de klep los en bedien meerdere malen het rempedaal tot de olie in de tank is afgetapt.

- Verwijder de leidingen van de hoofdremcilinder naar het ABS-aggregaat; raadpleeg hiervoor

Bew. 3340B52 LEIDING (1) VAN HOOFDREMCILINDER NAAR ELEKTRO-HYDRAULISCH AGGREGAAT - U.I.

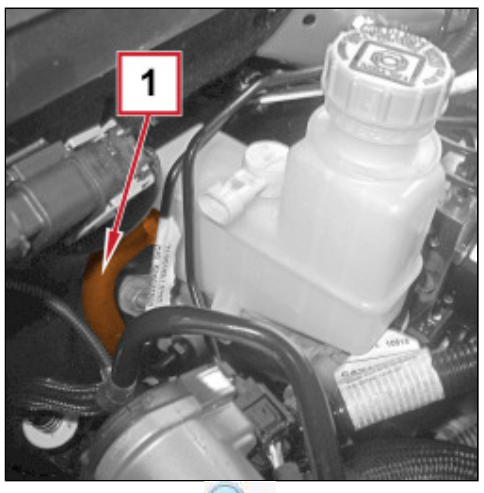

2. Maak de klem los en koppel de olietoevoerleiding naar de koppelingshoofdcilinder (aan tankzijde) af.

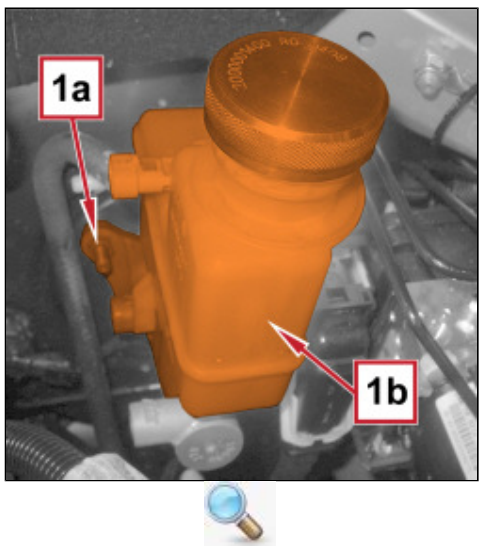

1. Draai de moeren (1a) los en verwijder de hoofdremcilinder (1b) compleet met het rem-koppelingsvloeistofreservoir.

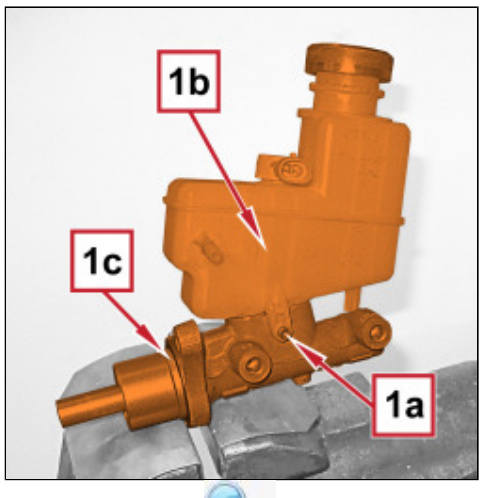

1. Maak de borgklemmen (1a) los en verwijder het reservoir (1b) van de hoofdcilinder (1c).

1. Verwijder de afdichtringen van de hoofdcilinder.

Inbouwen (Uitbouwen)

- Monteer nieuwe afdichtringen op de hoofdcilinder.

- Monteer het resevoir op de hoofdcilinder en maak de borgklemmen vast.

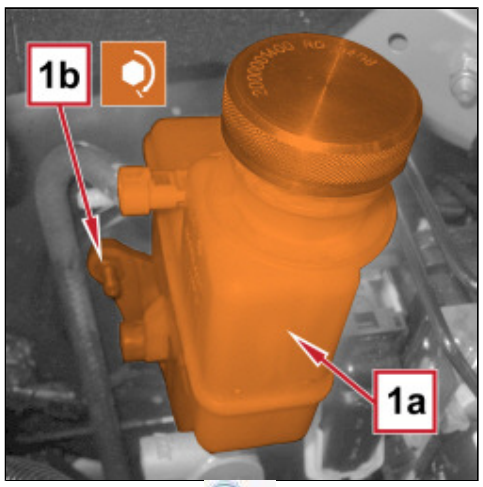

1. Plaats de hoofdremcilinder (1a) compleet met het rem-koppelingsvloeistofreservoir en draai de moeren (1b) met aanhaalmoment vast.

Component	Bevestiging	Ø	Waarde (daNm)	Geldigheid
Hoofdremcilinder (pomp)	Moer	-	1.7 ÷ 2.3	

- Sluit de olietoevoerleiding naar de koppelingshoofdcilinder aan tankzijde aan en maak de bijbehorende klem vast.

- Sluit de stekker van de remvloeistofniveausensor aan.
- Monteer de leidingen van de hoofdcilinder naar het ABS-aggregaat; raadpleeg hiervoor

Bew. 3340B52 LEIDING (1) VAN HOOFDREMCILINDER NAAR ELEKTRO-HYDRAULISCH AGGREGAAT - U.I.

Bew. 0010T65 HYDRAULISCH REMSYSTEEM - ONTLUCHTEN

Bew. 0010T67 HYDRAULISCHE KOPPELINGBEDIENING - ONTLUCHTEN

		Zie A001 ACCU